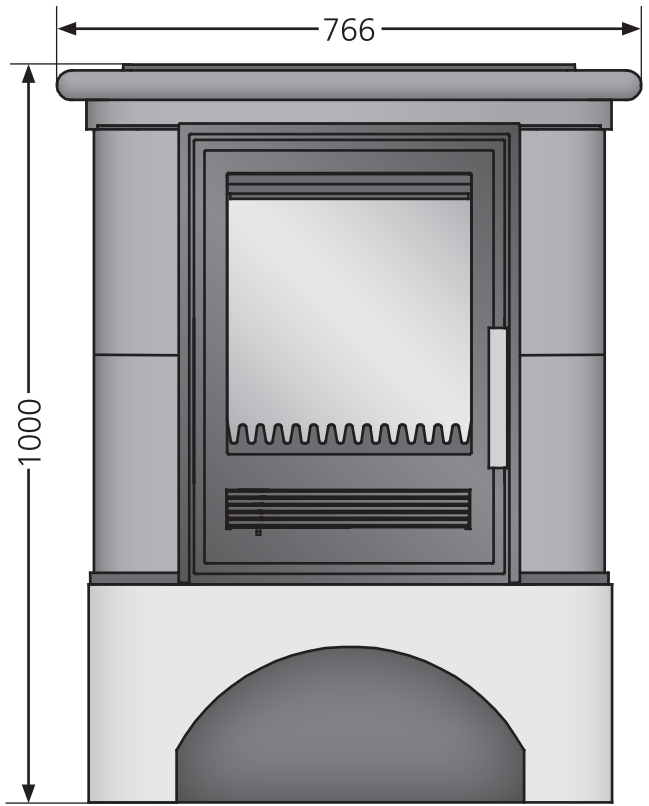
766
1000

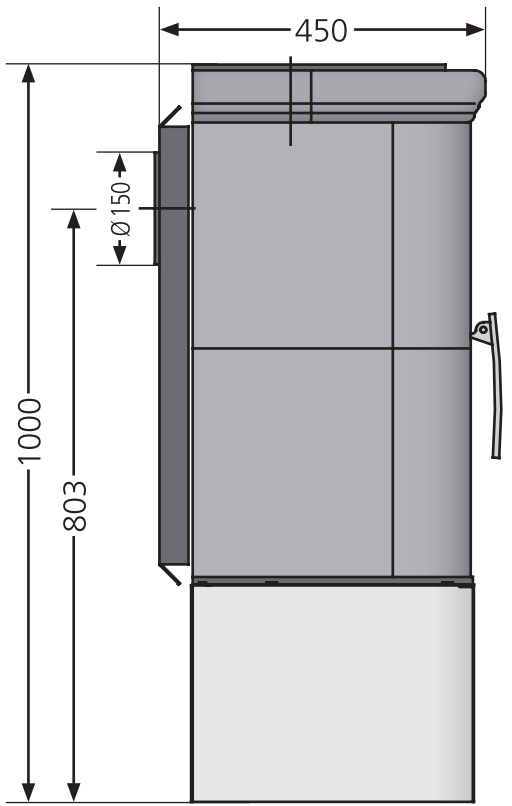
450
Ø 150
1000
803

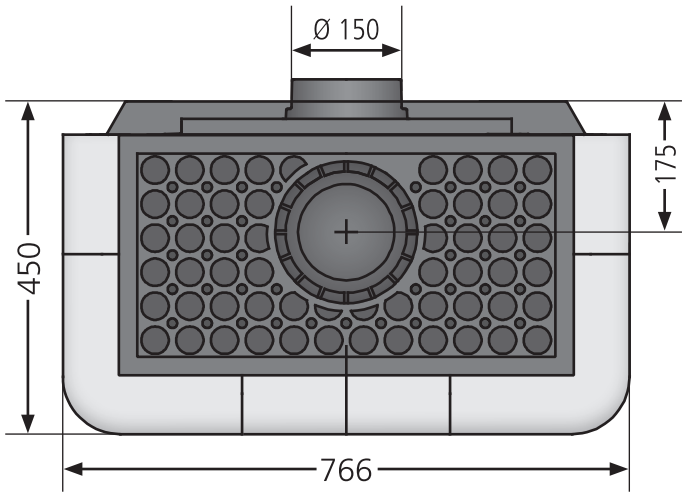
Ø 150
175
450
766